トップリーグ（男子）入替戦出場チーム決定シリーズ
トーナメント戦　組合せ

２０２２年１２月１７日（土）
熊本市総合体育館　C・Dコート
９時30分試合開始

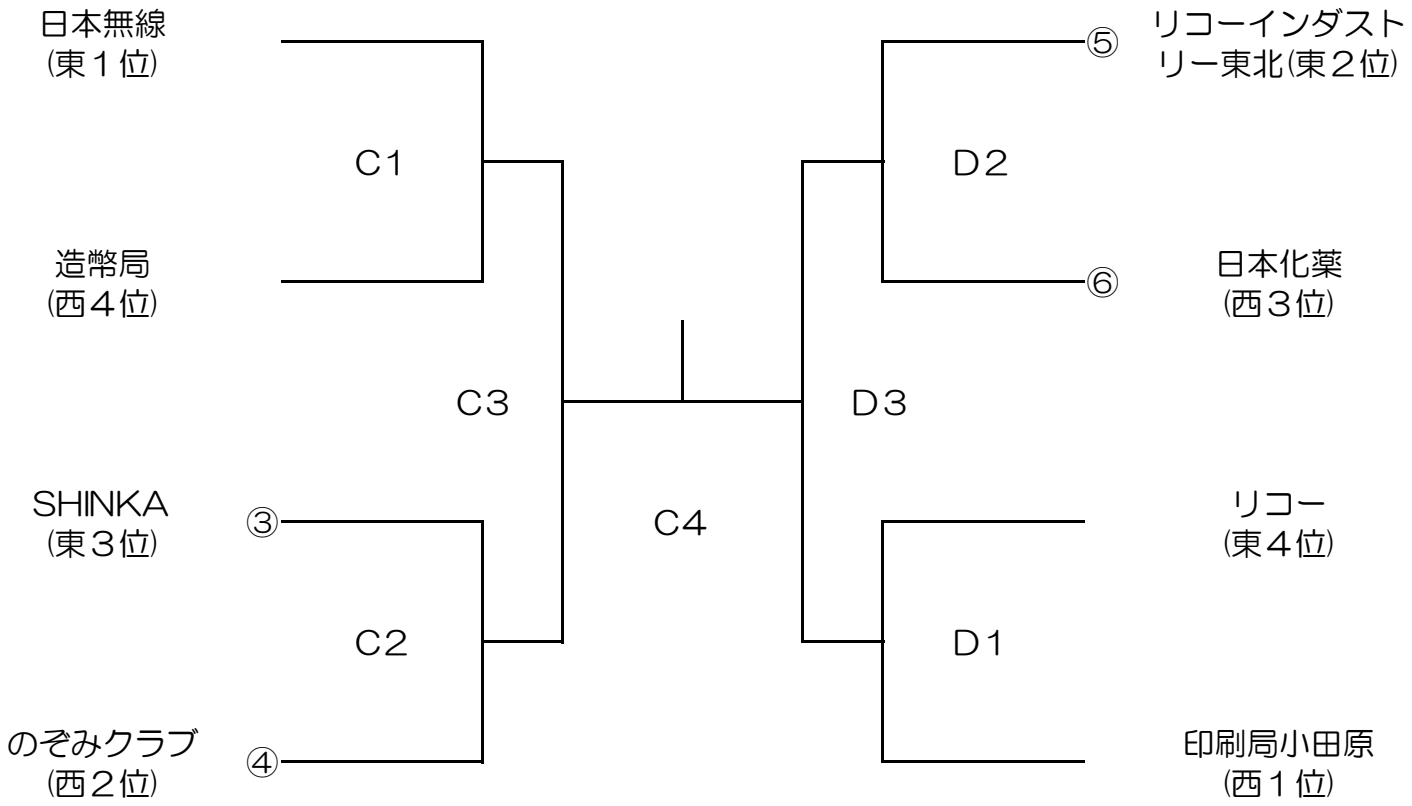

※　第１試合の補助役員は、第２試合のチームが行い、以降は、敗者チームが行う。
※　C１・C２・D１・D２の敗者は、補助役員終了後交流戦へ参加する。
※　トーナメントの１位と２位のチームは、翌日のトップリーグ入替戦へ進出する。
※　C3・D３の試合敗者は、翌18日の交流戦へ参加する。