平成２８年度全日本９人制バレーボールクラブカップ女子選手権大会（３６th デサントジャパンクラブカップ）
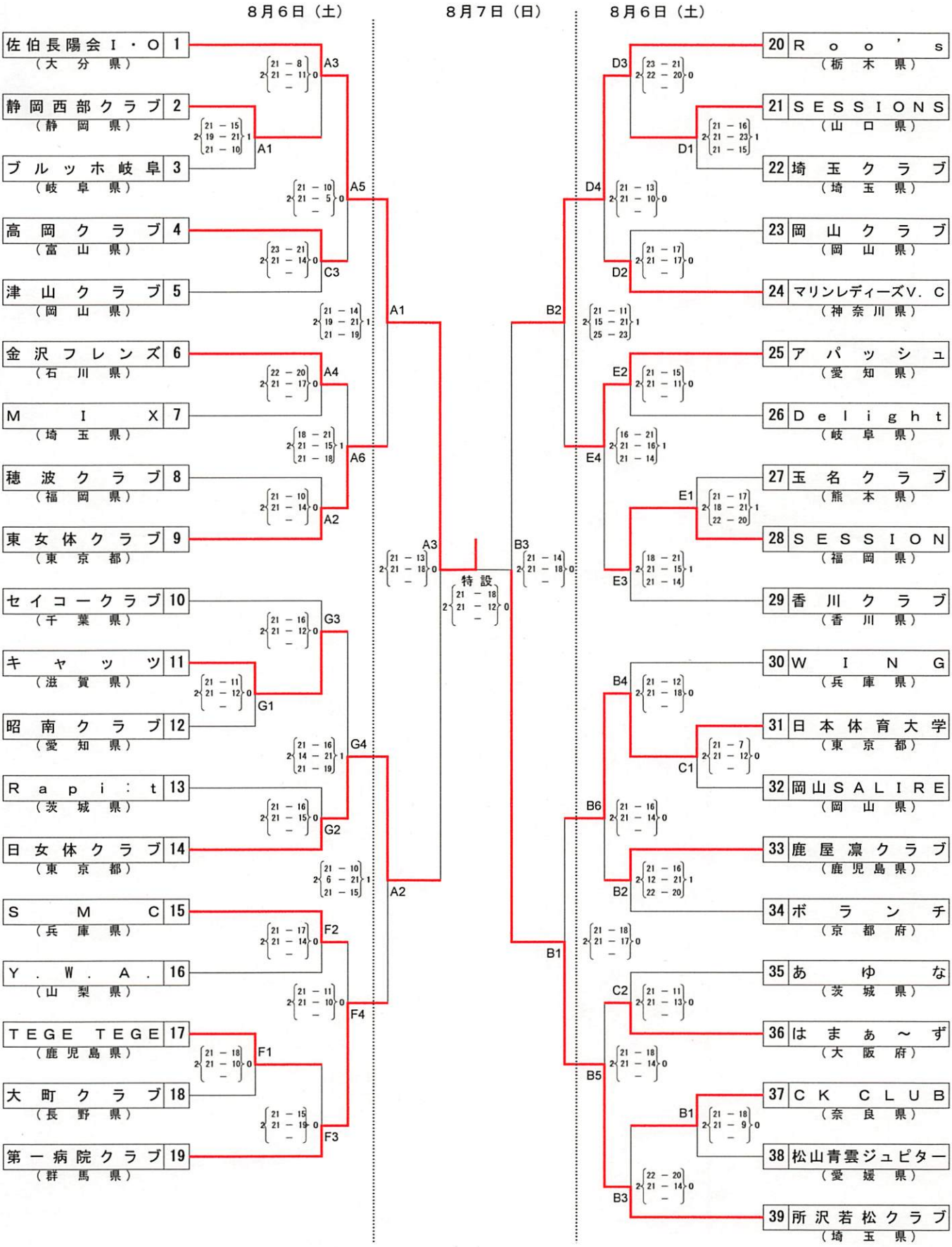
期　日　平成28年8月4日(木)～7日(日)
会　場　千葉県総合スポーツセンター体育館・千葉公園スポーツ施設体育館・ＪＦＥ千葉体育館